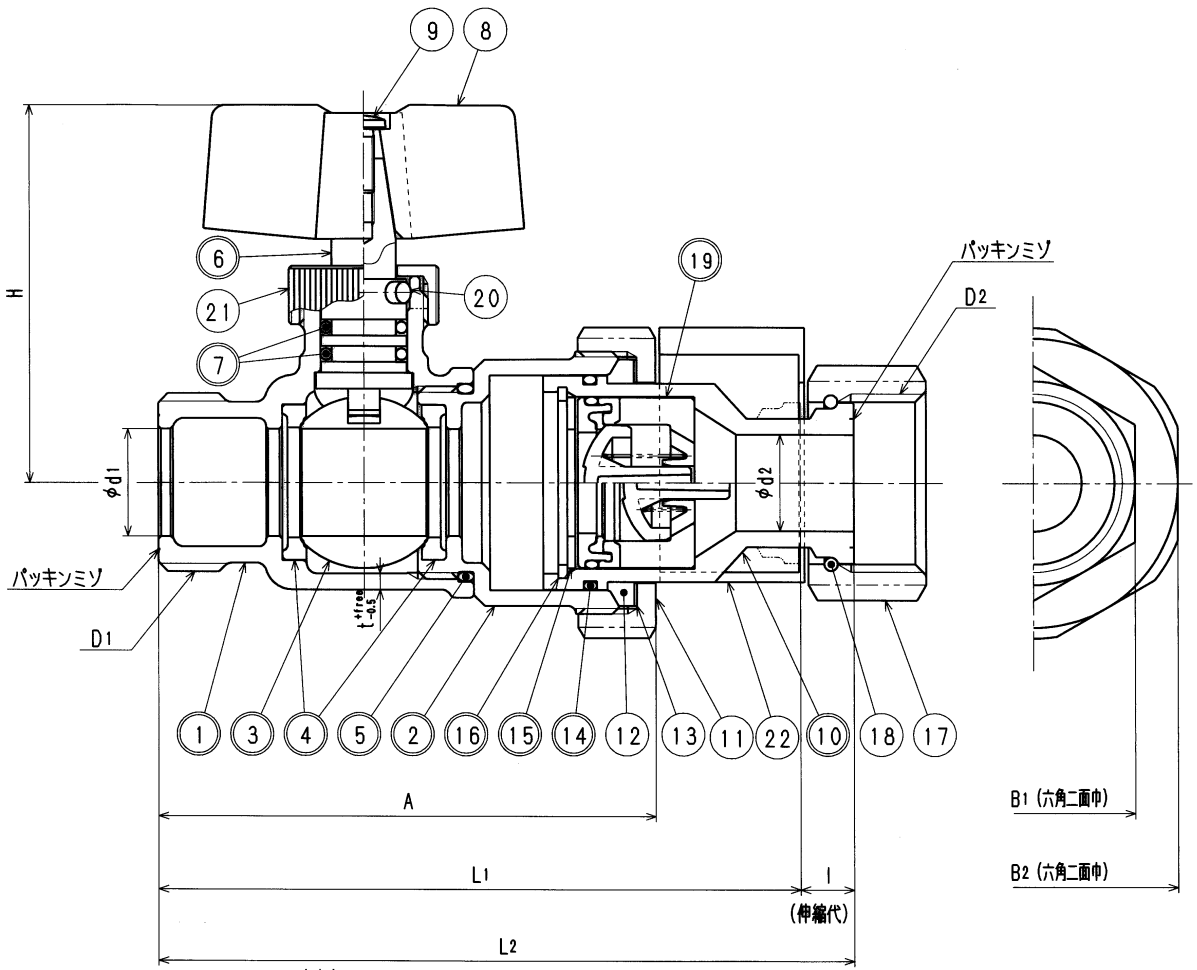

接水	品番	部品名	材質	規格番号	記号	摘要
○	1	胴	青銅鋳物6種	JIS H 5120	CAC406	鉛除去表面処理
			ビスマス青銅鋳物2種	JIS H 5120	CAC902	
○	2	ボール押え	青銅鋳物6種	JIS H 5120	CAC406	鉛除去表面処理
			ビスマス青銅鋳物2種	JIS H 5120	CAC902	
○	3	ボール	青銅連続鋳物6種	JIS H 5121	CAC406C	電着塗装
			ビスマス青銅連続鋳物2種or3種	JIS H 5121	CAC902Cor903C	
○	4	ボールシート	テフロン樹脂		PTFE	
○	5	Oリング	合成ゴム		NBR	
○	6	ステム	快削黄銅棒	JIS H 3250	C3604BD	Ni・Crメッキ
○	7	Oリング	合成ゴム		NBR	
	8	ハンドル	青銅鋳物6種	JIS H 5120	CAC406	
	9	止めネジ	ステンレス鋼棒	JIS G 4303	SUS304-B	
○	10	伸縮ユニオン	青銅鋳物6種	JIS H 5120	CAC406	鉛除去表面処理
			青銅連続鋳物6種	JIS H 5121	CAC406C	
			ビスマス青銅鋳物2種	JIS H 5120	CAC902	
			ビスマス青銅連続鋳物2種or3種	JIS H 5121	CAC902Cor903C	
	11	ナット	青銅鋳物6種	JIS H 5120	CAC406	
	12	パッキン	合成ゴム		NBR	
	13	リーフ	塩化ビニル		PVC	
○	14	Oリング	合成ゴム		NBR	
○	15	座金	冷間圧延ステンレス鋼板	JIS G 4305	SUS304-CP	
○	16	C形止め輪	冷間圧延ステンレス鋼板	JIS G 4305	SUS304-CP	
	17	直結ナット	青銅鋳物6種	JIS H 5120	CAC406	
	18	直結リング	りん青銅線	JIS H 3270	C5191W-H	
○	19	逆止弁セット	アセタールコポリマー		POM	
			ばね用ステンレス鋼線	JIS G 4314	SUS304-WPB	
			合成ゴム		NBR	
	20	ストッパーピン	ステンレス鋼棒	JIS G 4303	SUS304-B	
	21	ステムナット	快削黄銅棒	JIS H 3250	C3604BD	
	22	スペーサー	ポリエチレン		PE	

注：部品表「接水」欄の○印及び　部品引出し番号の◎印は、水道水との接水部をしめす。

寸法表

(mm)

呼び径	A	D1	D2	d1	d2	H	L1	L2	l	B1	B2	t
13	78.0	G3/4	G3/4	13	13	57.0	100	110	10	31	41	2.5
20	93.0	G1	G1	20	20	70.5	120	130	10	38	54	3.0
25	103.5	G1 1/4	G1 1/4	25	25	74.0	135	145	10	47	62	3.0
20X13	93.0	G1	G3/4	20	13	70.5	120	130	10	31	54	3.0
25X13	103.5	G1 1/4	G3/4	25	13	74.0	135	145	10	31	62	3.0
25X20	103.5	G1 1/4	G1	25	20	74.0	135	145	10	38	62	3.0

図中の管用平行オネジは、JIS B0202（管用平行ネジ）B級とする。

来歴	No	日付	理由	担当
	2			
	1			
該当規格				

コード				品番	BLB
承認	検図	製図	設計	品名	L止水　蝶ハンドル付
		三宅	三宅	尺度	Free　mm
株式会社タブチ				日付	2016年 4月22日　A3